Dr. Bauer-Secundus GmbH

Hausadresse: Güterbahnhofstrasse 9
D-76532 Baden-Baden

Telefon: 07221/22950
Telefax: 07221/26207
Mobil : 0171 6543 448
0171 6543 449

Dr. Bauer-Secundus GmbH - Postfach 2271 - D-76492 Baden-Baden

Alt Böhmen 2 l, 280 St/Pal.

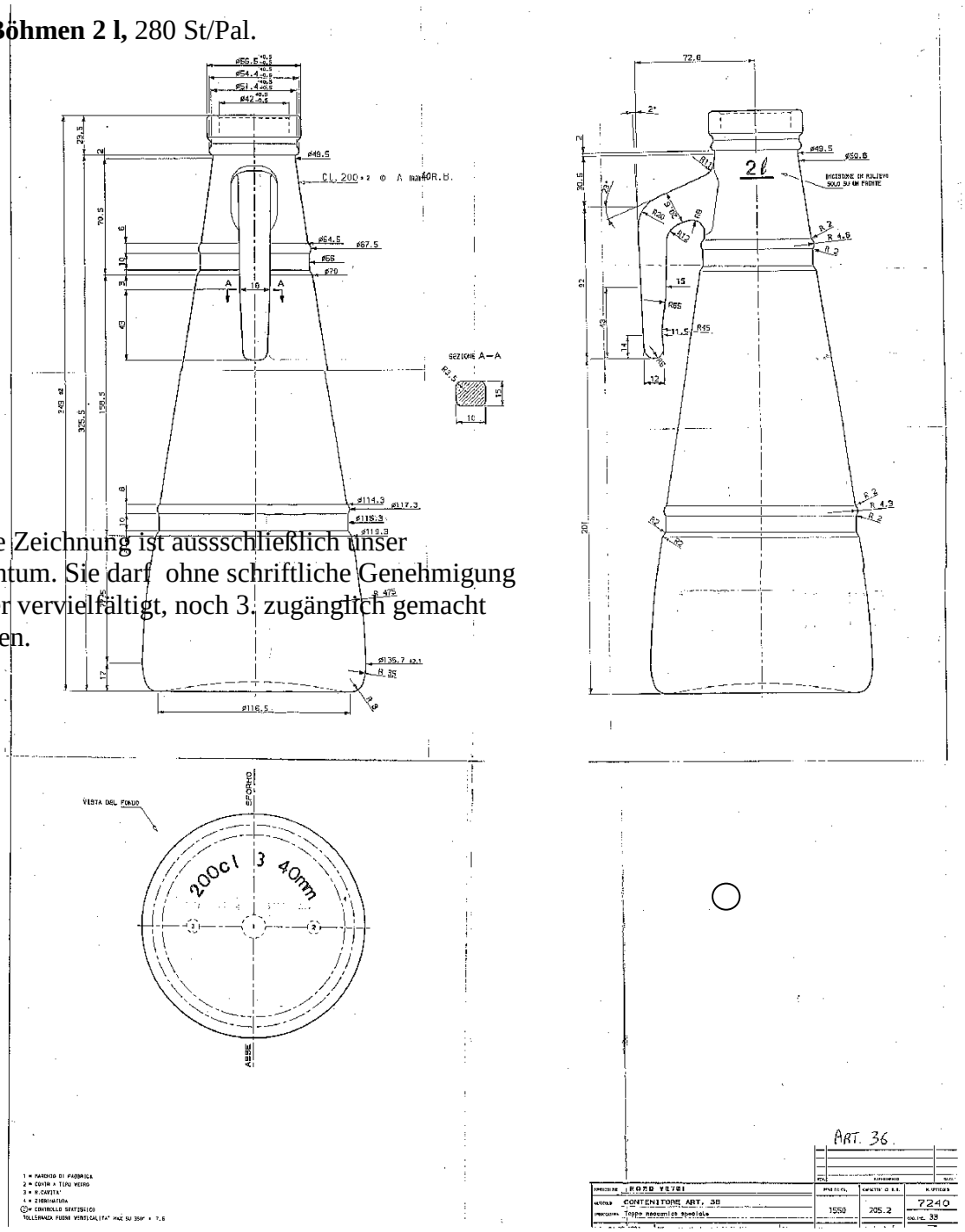

Diese Zeichnung ist aussschließlich unser Eigentum. Sie darf ohne schriftliche Genehmigung weder vervielfältigt, noch 3. zugänglich gemacht werden.

Email.: dr.bauer-secundus-gmbh@t-online.de
Internet : www.dr-bauer-secundus.de
Es gelten unsere Ihnen bekannten AGB !

NIL NISI OPTIMORUM
DR.BAUER-SECUNDUS GMBH

Geschäftsführer : Dr. Kunz-D. Bauer-Secundus
Ralf Bauer-Secundus
Handelsregister Baden-Baden - HRB 998
UST-ID-Nr.: DE 143 460 714
Steuernr.: : 360/516/6505